Serrature a levetta serie 400-500

Modello 503
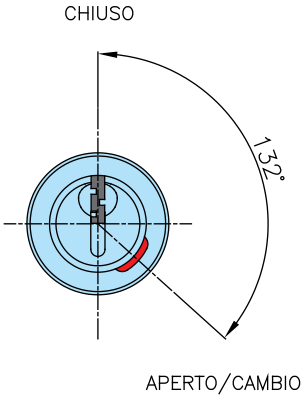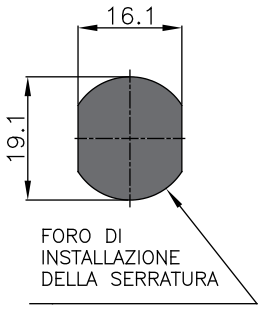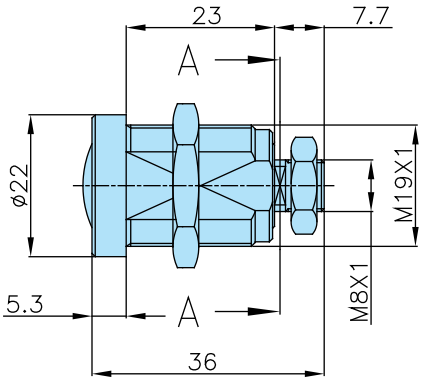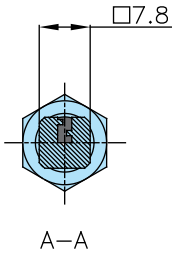
Caratteristiche:
- serratura meccanicamente Ri-Programmabile
- realizzata in ottone
- finitura esterna nichel
- rotazione 132° oraria
- resistente ad apertura con metodo "bumping"
- resistente ad apertura con grimaldelli – "picking"
- versione HS con spine antiforatura